Bora – to markiza boczna (kasetowa).

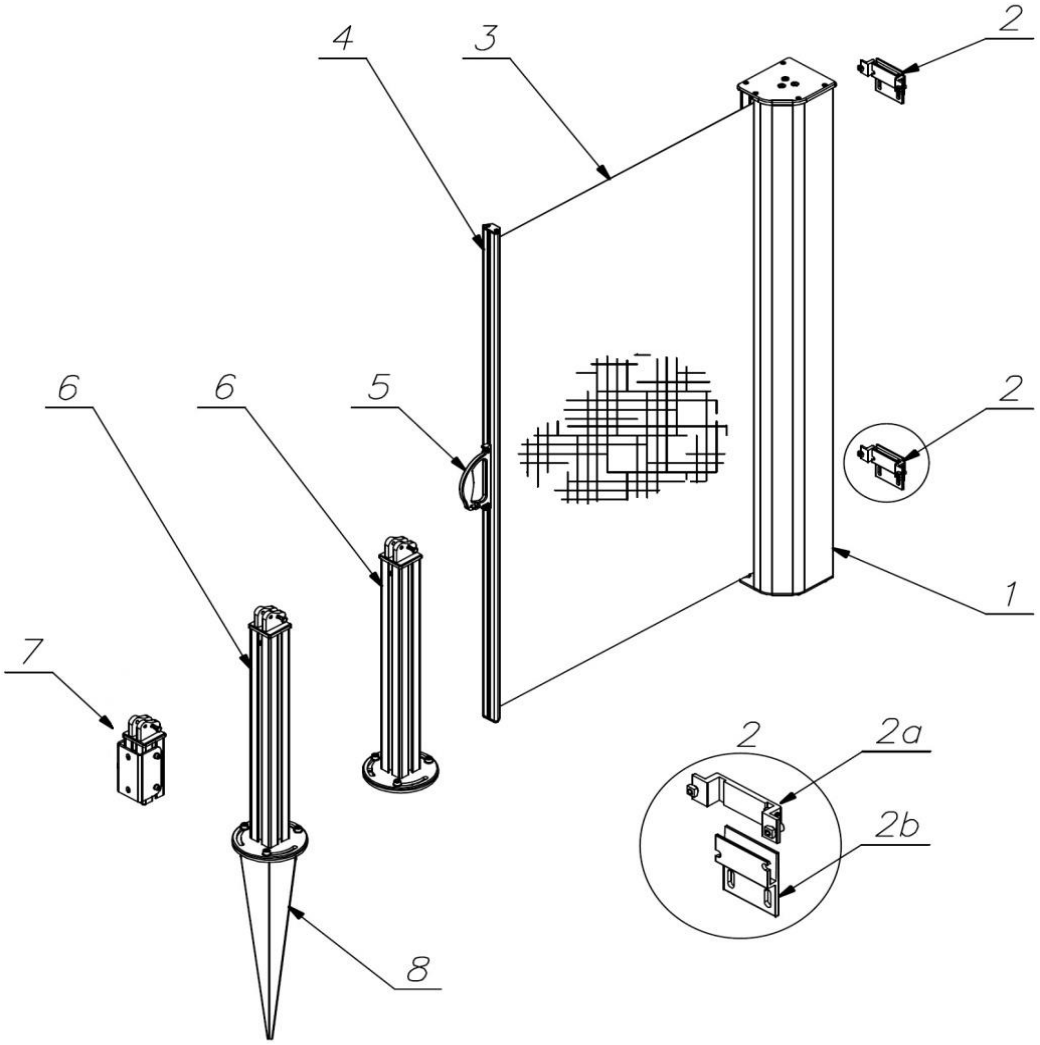

1 – Kaseta
2 – Uchwyt mocujący kasety
2a – Uchwyt kasety
2b – Wieszak kasety
3 – Tkanina
4 – Belka przednia
5 – Rączka
6 – Słupek przedni (montaż do twardego podłoża)
7 – Uchwyt ścienny (montaż do ściany)
8 – Element mocowania do gruntu (mocowanie do podłoża miękkiego)

Zastosowanie:

Ochrona przeciwsłoneczna oraz odgradzanie części powierzchni użytkowych, mocowana pionowo w stosunku do podłoża.

Charakterystyka wyrobu:

- Konstrukcja systemu wykonana jest z ekstrudowanego aluminium, co zapewnia trwałość i wytrzymałość markizy.
- Chronią przed intensywnym promieniowaniem słonecznym oraz zapewniają prywatność.
- Brak konieczności zasilania - napęd sprężynowy.
- Prosta konstrukcja i solidność wykonania.
- Trzy warianty zamocowania słupka przedniego do różnych podłoży
- Uchwyt balustradowy zawiera element kątownika oraz hak i posiada blokadę kąta ustawienia
- Tkaniny markizowe produkowane na bazie wysokogatunkowych materiałów, pokryte impregnatem stanowiącym barierę ochronną i zwiększającym odporność na zabrudzenia.
- Znakomity komfort optyczny i termiczny. Ochrona przed szkodliwym promieniowaniem UV.
- Bora, dzięki swoim walorom estetycznym, poza funkcją zacieniającą i wygradzającą, może stanowić doskonały element dekoracyjny budynku, podkreślając jego indywidualny i niepowtarzalny charakter.

PARAMETRY TECHNICZNE	
MARKIZA BOCZNA BORA	
Maksymalna szerokość	do 4,0 m
Wysokość:	Do 2,0 m
Średnica rury nawojowej	70 mm
Napęd ręczny	Sprężyna lewo- lub prawoskrętna
Kolor konstrukcji	RAL, FSM
Model tkaniny	Według aktualnego cennika
Zastosowanie	Zewnętrzne
Uchwyty montażowe	Ścienne / Do podłoża twardego/ Do gruntu
DEKLAROWANE WŁAŚCIWOŚCI UŻYTKOWE	
Rozmiar wyrobu [szerokość x wysięg] m	Do rozmiaru 4,0x2,0 m
Deklaracja Właściwości Użytkowych	66 / M / 2017
Odporność na obciążenie wiatrem	2 klasa (84 Pa)
Całkowity współczynnik przenikania energii słonecznej g_{tot}	0,01 - 0,90*
*przesłona od zewnątrz wraz z oszkleniem referencyjnym typu C wg EN14501:2005; szczegółowe dane zależne od modelu tkaniny podano tabelarycznie na stronie internetowej Producenta	

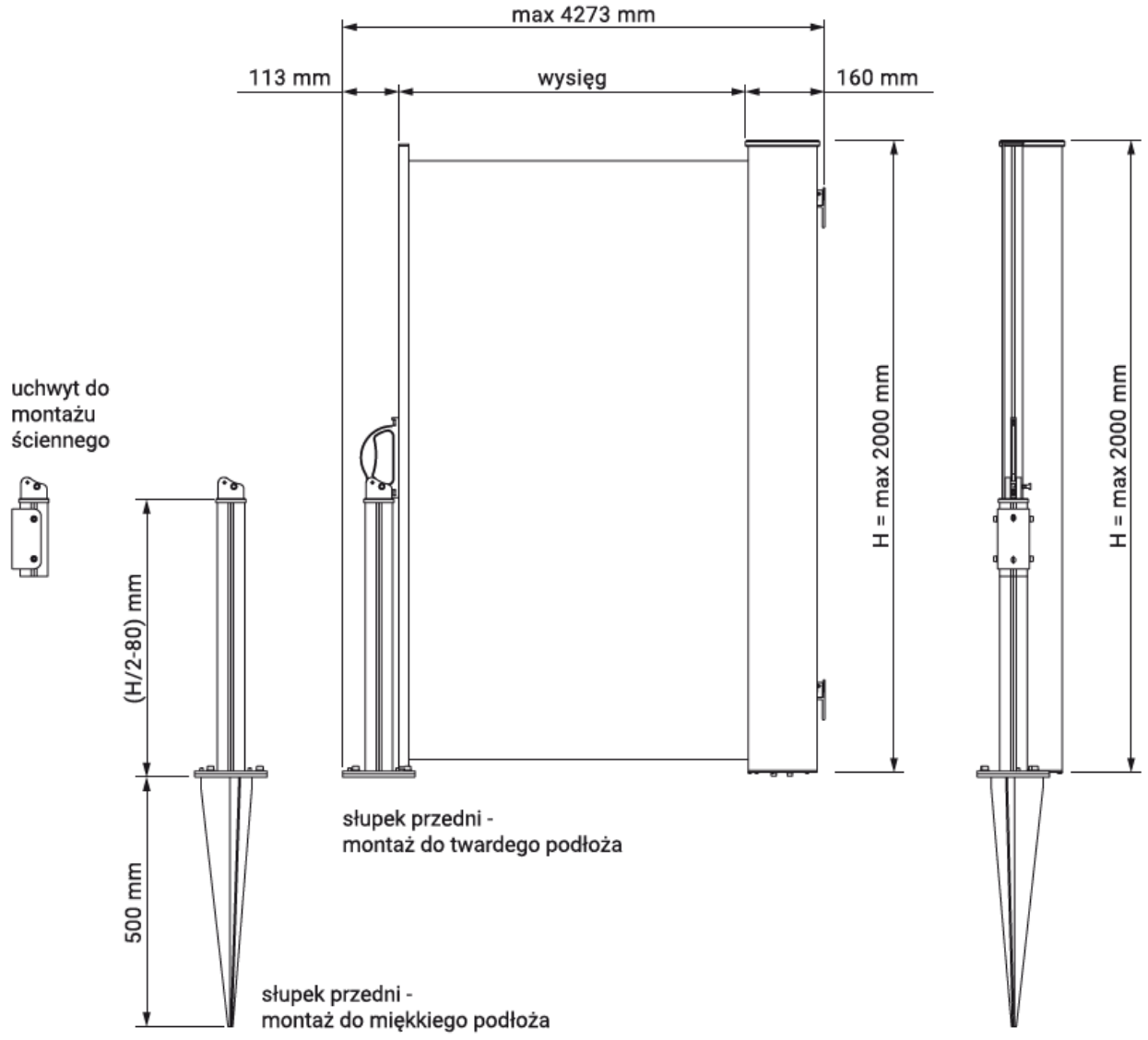
max 4273 mm
113 mm
wysięg
160 mm
uchwyt do montażu ściennego
(H/2-80) mm
500 mm
H = max 2000 mm
H = max 2000 mm
słupek przedni - montaż do twardego podłoża
słupek przedni - montaż do miękkiego podłoża

Kaseta	Wieszak kasety	Uchwyt ścienny
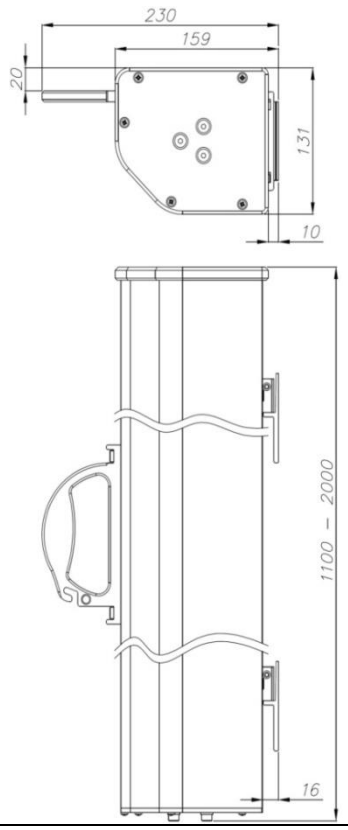	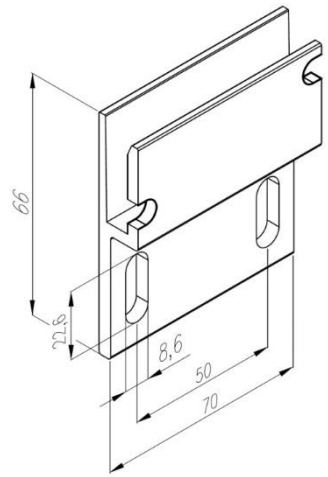	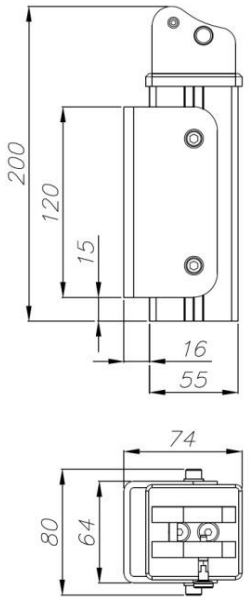
Słupek przedni	Element mocowania do gruntu	
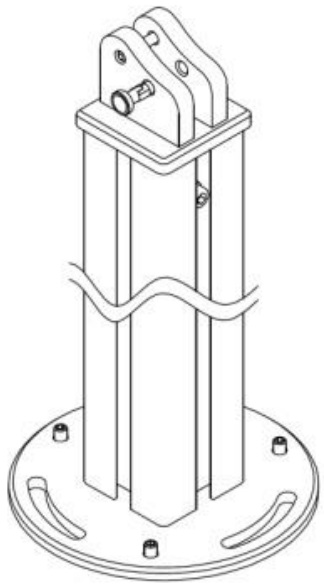	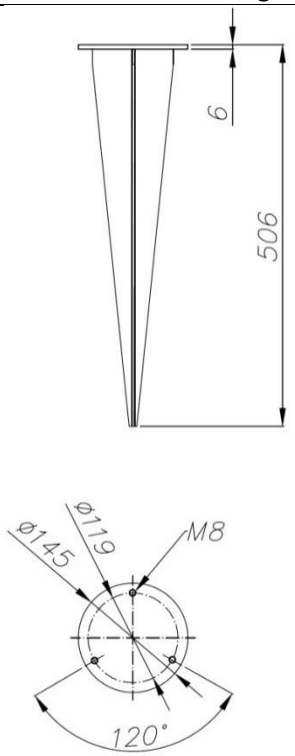	

Utylizacja zużytego sprzętu:
Po zakończeniu żywotności wyrobu, w celu jego likwidacji, konieczne jest jego rozebranie oraz posegregowanie poszczególnych materiałów i elementów zgodnie z Rozporządzeniem Ministra Środowiska z dnia 9 grudnia 2014 r. w sprawie katalogu odpadów – Dz. U. z 2014 r. poz. 1923.

Przedmiot	Europejska Podstawa Prawna	Polska Podstawa Prawna
Katalog odpadów	Rozporządzenie Komisji (WE) nr 574/2004 z dnia 23 lutego 2004r. zmieniające załączniki I i III do rozporządzenia (WE) nr 2150/2002 Parlamentu Europejskiego i Rady w sprawie statystyk odpadów	Rozporządzenie Ministra Środowiska z dnia 9 grudnia 2014r. w sprawie katalogu odpadów (Dz. U. 2014 poz. 1923)

Wyrób został wykonany zgodnie z najnowszą wiedzą techniczną w dziedzinie konstruowania oraz technologii wytwarzania i jest dostarczony w stanie zapewniającym bezpieczeństwo użytkowania.

Bezpieczną konstrukcję wyrobu wewnętrznego uzyskano dzięki:

Przedmiot	Europejska Podstawa Prawna	Polska Podstawa Prawna
Zasłony zewnętrzne. Wymagania eksploatacyjne łącznie z bezpieczeństwem	EN 13561:2015	PN-EN 13561:2015
Ogólne bezpieczeństwo produktu	Dyrektywa 2001/95/WE Parlamentu Europejskiego i Rady	DZ. U z dnia 12 Grudnia 2003 r. nr 229, poz. 2275 z późniejszymi zmianami

Dokumenty powiązane: Deklaracja Właściwości Użytkowych, instrukcja Instalacji, użytkowania i sterowania.
i sterowania.

Specyfikacja techniczna wyrobu oraz dokumentacja techniczno - eksploatacyjna dostępna po zalogowaniu na stronie internetowej www.selt.com

Oznakowanie na wyrobie:

CE
SELT Sp. z o. o. **Opole, ul. Wschodnia 23A**
EN 13561